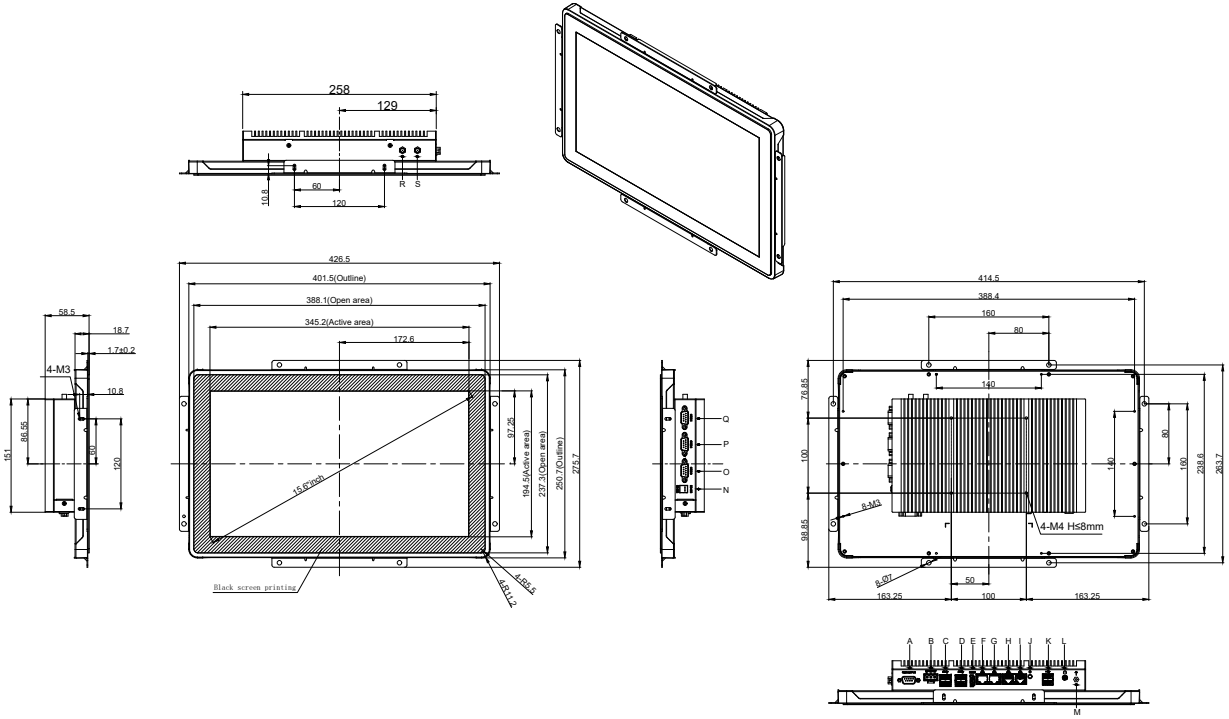

A	Optional Port	K	USB 2.0
B	DC IN	L	Line-Out
C	USB 3.0	M	GND
D	USB 3.0	N	DIP SWITCH
E	HDMI	O	COM3
F	RJ45	P	COM2
G	RJ45	Q	COM1
H	RJ45	R	WIFI
I	RJ45	S	4G
J	SWITCH		

开始	日期	2025-12-29	说明

编写

公差

除非另有说明 否则所有尺寸都为毫米

.x ±0.2 圆角 ±0.15

.xx ±0.1 角度 ±0.5°

不要根据图纸比例测量

名称: TDD-TPC-BF156C-F

设计:

比例: 不按比例

页码: 1 of 1

图号:

版本: 01

第三视角